荷田歯科 kada dental
荷田歯科機器・器具・用品の通販

XIV 構成一覧

番号	名称	仕様	数量	備考
1	ランプヘッド	LED-90W	1	
2	ランプアーム	—	1	
3	固定プレート	—	1	
4	電源ボックス	—	1	
5	拡張 ネジ	M10x12x100	2	
6	取り付け 工具	4#六角レンチ	1	
7	ヒューズ	F2AL250V-φ5×20mm	1	
8	取扱説明書	A5	1	
9	認証	—	1	

2025年1月23日 バージョン1

KD-2012B-5　　オペレーション・ライト

取扱説明書



NANJING YANAN SPECIAL LIGHTING FACTORY

XI アフターサービス

◆製品の保証期間は18ヶ月です

◆保証期間中に通常の使用状況下で、
製品自体の品質上の問題に起因する不具合については、
保証書および購入時の領収書をご提示いただければ、無償で修理いたします。

◆電球は消耗品です。

◆当社の許可なく改造を行ったり、他の機能を追加したりした場合、
許可なく改造や他の機能の追加を行った場合、製品の故障は保証の対象外となります。

◆モデル、シリアル番号、製造年月日などの製品上の表示が改ざん、削除、移動、または判読不能となっている場合、
無料の保証サービスは提供されません。

◆落下、圧迫、水没、湿気などの人的要因による故障は、保証の対象外となります。

◆製造日はラベルに記載されており、耐用年数は5年です。弊社では
生涯メンテナンスを提供いたします。

XII 輸送および保管条件

周囲温度：-40℃～55℃

相対湿度：30%～80%

気圧：500hPa～1060hPa

I 概要

KD-2012B-5 手術用ランプは、国際ブランドのLEDを光源として採用し、光を反射・集光する仕組みで、明るさは4段階に調整可能です。ランプホルダーとアームは自由に回転し、多角度からの照明が可能で、使用しない際は壁に近づけて収納できます。本製品は、ランプホルダー、電源ボックス、スプリングアーム、壁用ブラケットで構成されています。
本製品のランプヘッドの直径は360mmで、一般的な診察灯よりは大きく、無影灯よりは小さいサイズです。これにより、診察灯が抱える照明スポットが狭く、照度が低く、照明深度が浅いという欠点を補います。医療美容、ペットの診療、各診療科の外来照明、家庭用病室の手術照明などに適しています。

II 性能概要

1. 本製品の設計には、低電圧出力の冷光照明方式を採用し、広電圧対応の電源システムを採用しています。低電圧による省エネ、安定した性能、安全性、信頼性、そして長寿命を実現しています。

2. 本製品のランプヘッドとアームは自由に回転でき、多角度からの照明が可能で、設置や操作も簡単です。

3. 本手術用照明灯の設計および製造は、医療用電気機器の安全要件 GB9706.1-2020「一般要件」の第1部を厳格に遵守しており、安全性が保証されています。

III 主な技術仕様

1. 定格電圧：AC100～240V 50/60Hz
2. 入力電力：≤30VA
3. ヒューズ：F2AL250V*1
4. 製品仕様：LED-90W
5. 色温度：4800±300K
6. ランプヘッドの直径：360mm
7. 作動距離：700mm

IV 安全上の注意および記号の説明

1. この作業用ランプの設置および使用中は、常に基本的な安全上の注意事項および必要な保護措置を遵守してください。
2. 取扱説明書をよくお読みになり、仕様および要件に従って操作してください。
3. 設置は、設置要件を満たす壁面で行ってください。
4. 手術用ランプの設置および試運転は、専門家が行う必要があります。
5. 手術用ランプを清掃する前に、電源スイッチを切り、電源プラグを抜いてください。液体やスプレー式のクリーナーは使用しないでください。
6. 手術用ランプが動作している間は、電源コードをしっかりと接続し、通行人の通路にならないようにしてください。ランプの動作に人的要因が影響を与えないよう、電源コードの上に物を置かないでください。水の近くでこのランプを使用しないでください。
7. 電球を交換する場合は、まず電源スイッチを切り、電源ケーブルを抜いてください。交換した古い電球は、廃棄用バケツに入れてください。むやみに捨てないでください。
8. 手術用ランプのメンテナンスは専門家が行う必要があり、作業者は静電気防止リングを着用することをお勧めします。
9. 手術用ランプの明るさは非常に高いため、
。目の損傷を防ぐため、ランプの正面から直接覗き込まないでください！
10. 図記号 図解



V 使用環境

周囲温度：-5℃～40℃ 相対湿度：35%～75%

9. 電球は消耗品であり、一定の寿命があります。LED電球の通常の寿命は約10,000時間です。電球の使用時間に注意し、事前に準備をしておいてください。
10. 作業用ランプの使用期間は 5 年です。使用期限が切れた後、廃棄する場合は、その金属、電子機器、プラスチック、ガラス、その他の材料を、地域の環境規制に従って統一的かつ厳格に処理し、その拡散や再利用を防ぎ、環境汚染のリスクを最小限に抑える必要があります。

IX 故障の判定と対処方法[専門的な作業が必要です]

故障現象	原因	解決策
電源スイッチを入れたが、インジケーターランプが点灯しない。	1. AC電源 回路に電力が供給されていない	通電している電源 回線に切り替えてください。
	2.電源コードが 正しく接続されていません	電源コードを再度接続してください。
	3. ヒューズが切れている	ヒューズボックス⑫を開け、同じものに取り替えてください。
電源スイッチをオンにすると、インジケーターランプは点灯しますが、ランプは点灯しません。	1.スイッチが入っていない。	スイッチ③を押して 点灯させます。
	2. 電源プラグが が正しく接続されていません。	プラグを を再接続してください。
	3. 系統線の不具合	弊社のサービス部門にご連絡ください。

X 電球の交換

手術ランプの電球は LED 光源であり、通常の寿命は最大 10,000 時間であるため、通常は交換の必要はありません。故障した場合は、適切な対応のため、速やかにメーカーにご連絡ください。

4)ハンドル②を握ることで、シャフトスリーブ⑨、またはバランスアーム⑧とスプリングアーム⑦のコネクタを支点としてランプアームを調整し、照明の角度や位置を変更することができます。
5)使用しないときは、スプリングアーム⑦とバランスアーム⑧の接合部を回転の支点として、ランプを壁に寄せ付けてください
壁に寄せてください。

VIII 注意事項

1.手術用ランプの表面は、柔らかい布またはスポンジで拭いてください。硬いブラシやワイヤーブラシは使用しないでください。また、どの表面にも洗剤、塗料、バナナ水、酸などを使用しないでください。

2.手術用ランプを設置する際は、マニュアルの技術要件に従って組み立て、固定してください。

3.予備のヒューズは手術灯の作業場の近くに設置し、その仕様および型式は基本パラメータの要件を満たしているものとし、適時に交換できるようにしてください。

4.手術終了後は、手術灯の表面を清掃・消毒してください（清掃前には電源プラグを抜き、液体がランプ内部に浸入しないようにしてください）。洗剤は中性家庭用洗剤および帯電防止剤を使用してください。フェノール系、ヨウ素系、グルタルアルデヒド系の消毒剤は使用しないでください。

5.手術灯のレンズ表面は、照明効果を維持するために、医療用ガーゼまたは柔らかいブラシで頻繁に清掃してください。

6.手術用ランプ本体に、機器以外の物品を吊り下げることは固く禁じられています。使用中は、ランプヘッドやランプアームを強く引っ張ったり、ひねったりしないでください。

7.2 ヶ月ごとに、75% のアルコール綿を使用して、ランプの表面の消毒とほこりの除去を行ってください。[注意！清掃を行う前に、電源コードを抜き、液体がランプ内部に侵入しないようにしてください。

8.手術灯のナット、水平、ダンピング、スイッチ、明るさ、鳴動などの状態を四半期ごとに総合的に点検し、異常があれば速やかに修理・調整を行ってください。

大気圧：700hPa～1060hPa

VI 製品インターフェース（図 1）

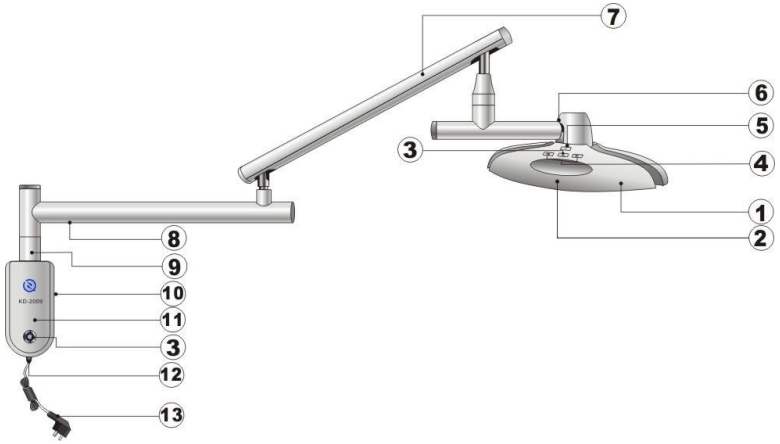

①ランプヘッド ②ハンドル ③ランプスイッチ ④明るさ調整
⑤ギア表示 ⑥ステアリングジョイント ⑦スプリングアーム ⑧バランスアーム ⑨シャフトスリーブ ⑩固定プレート ④電源ボックス ⑫ヒューズボックス ⑬電源コード

図1

VII 使用方法

1. ご使用前の確認

1) 梱包を開封し、製品に破損や部品の欠品がないか確認してください。

2) 構成リストに基づき、製品のモデル、名称、数量、付属品が構成リストと一致しているかを確認してください。不一致が見つかった場合は、速やかにメーカーまたは販売代理店に連絡し、適切な対応を依頼してください。

3) 製品に同梱されている説明書をよく読み、注意事項を覚えておき、設置手順を十分に理解しておいてください。

2.製品の設置および使用

1) 壁の材質は、設置および使用上の安全性を左右する重要な要素です。一般的に、コンクリート壁、レンガ壁、鉄骨壁、24レンガ壁は安全要件を満たしています。壁掛け型

荷田歯科 kada dental
荷田歯科機器・器具・用品の通販

作業灯の設置高さは、一般的に1.6mです。[注：石膏ボード、プラスチック製の仕切り壁、薄い木製の壁は安全要件を満たせないため、設置前に確認してください。]

2) 固定プレート⑩に従って、壁の所定の位置に2つの穴の位置を印付けます。[注：弧の端は下向きにし、2つの
穴の中心は同一の水平線上にある必要があります！] 詳細は図2-Aを参照してください。印付けが完了したら、∮12mmのドリルビットを使用して、深さ>

120mmの深さの下穴を2つ開けてください。　穴に残った削りくずを取り除き、
拡張ネジを取り付けます。穴の底をハンマーで叩き、
拡張チューブが壁面と同じ平面になるように叩き込みます。レンチで締め付け、ネジを取り外して使用します。

3) 図2-Bに従って、シャフトスリーブ⑨の4本のネジを取り外し、固定プレート⑩と接続して4本のネジで締め付けます。これにより、固定プレート⑩、バランスアーム⑧、スプリングアーム⑦が一体化します。

4) 図2-Cに従って固定プレート⑩を壁に取り付け、
あらかじめ用意しておいた2本のネジを取り付け、レンチで締め付けます。この際、バランスアーム⑧が左右で同じ高さになるようにしてください。

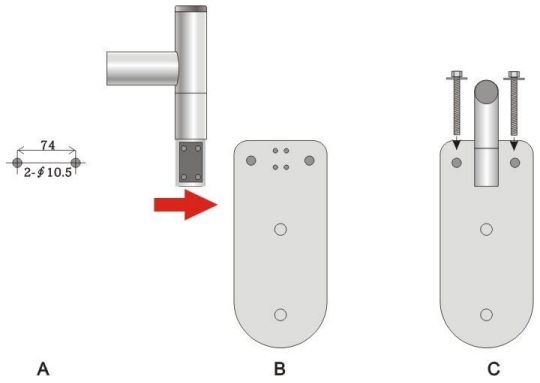

図 2

5) 図3-DのEおよびFに示すように、プラグをしっかりと差し込んでください。予備のケーブルを穴を通して電源ボックスに挿入し、電源ボックスの背面にある固定穴を、固定ベースプレートにセットし、電源ボックスを押し下げて固定ベースプレートに固定します。

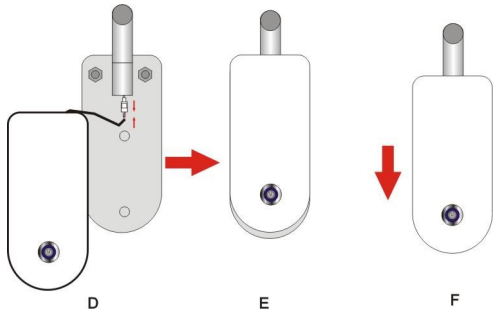

図 3

6) ランプコネクタの固定ネジを取り外し、電源コネクタをしっかりと接続してから、ランプコネクタをスプリングアームに接続し、固定ネジを取り付けて締め付けます。図 4-1 および 2 に示すように、操作ランプの取り付けは完了です。



3. 使用方法

1) 電源コード⑬のプラグをネットワーク電源に接続し、電源ボックス④のスイッチ③を押すと、インジケーターが点灯します。その後、ランプヘッドのスイッチ③を押すと、ランプが点灯し、
操作ランプが点灯し始めます。

2) 作業灯には4段階の明るさ調整機能があり、明るさ調整ボタン④をクリックして、作業灯の明るさを増減させます。

3) ハンドル②を握ってランプヘッドの高さを上下に調整し、ステアリングジョイント⑥を支点としてランプヘッドを回転させることができます。

連絡先
kadashika.jp@gmail.com
URL:https://www.kadashika.jp/